ՀՈՒՀՈՒՄՆԵՐ

ՏԵՍՔ ԳԻՄԱՑԻՑ Մ 1:50

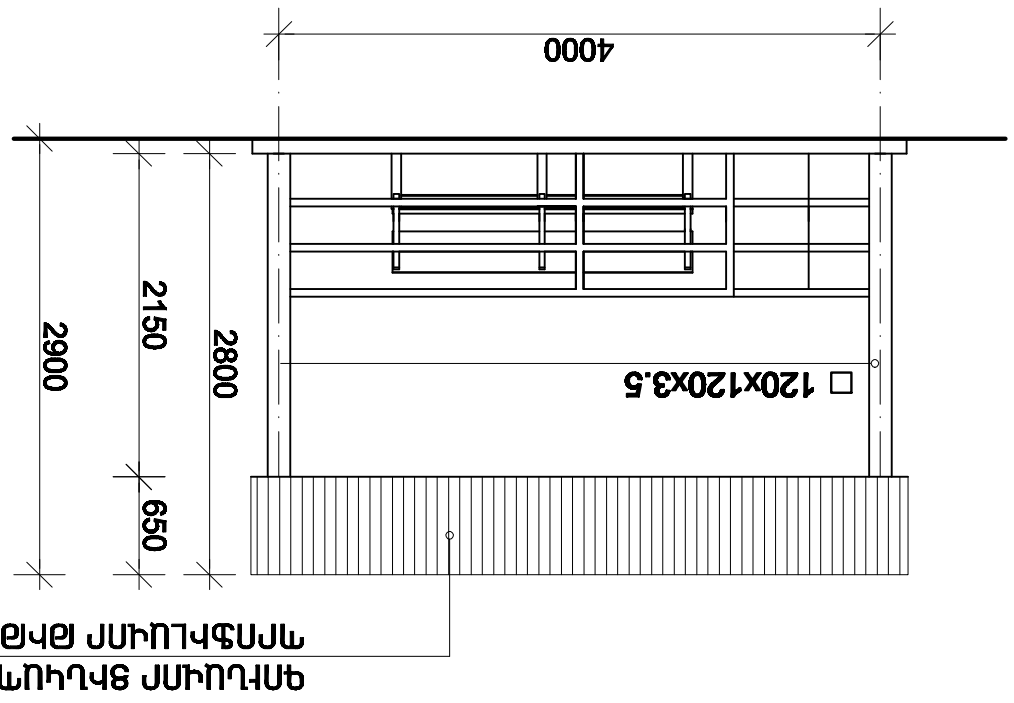

ՏԵՍՔ ԿՈՂՄԱՅԻՑ Մ 1:50

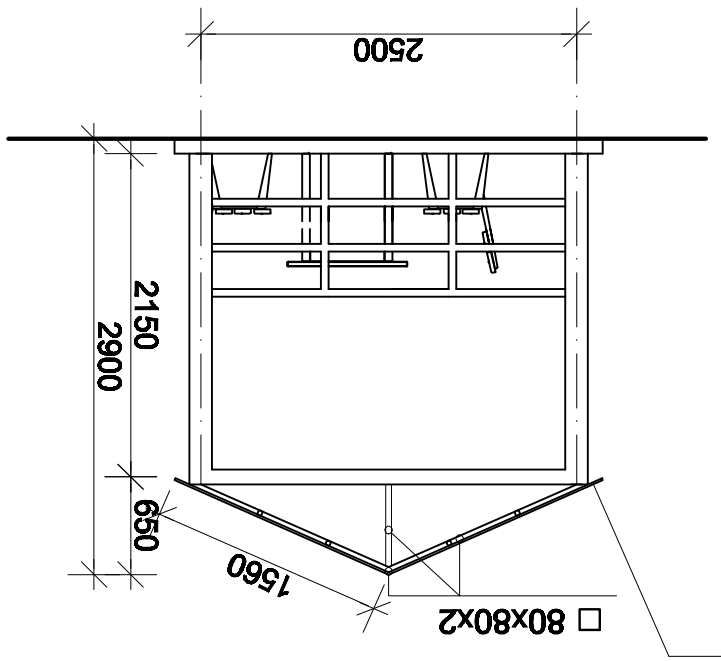

ԿՏՐՈՒՇՔ 1-1 Մ 1:50

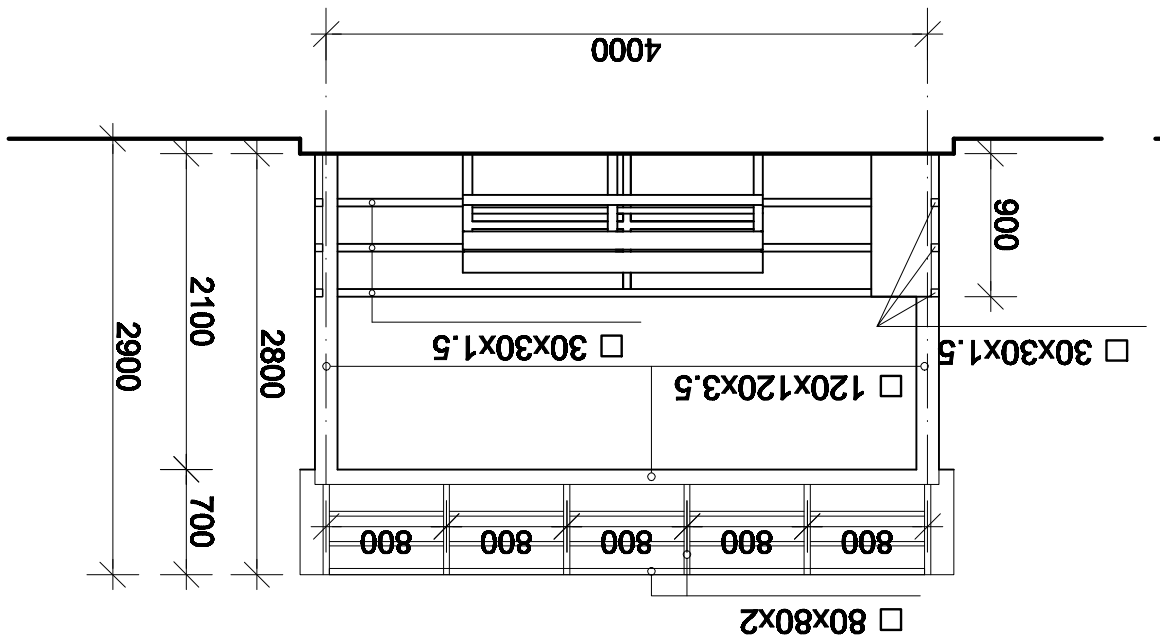

ՀԱՏԱԿԱԳԾ Մ 1:50

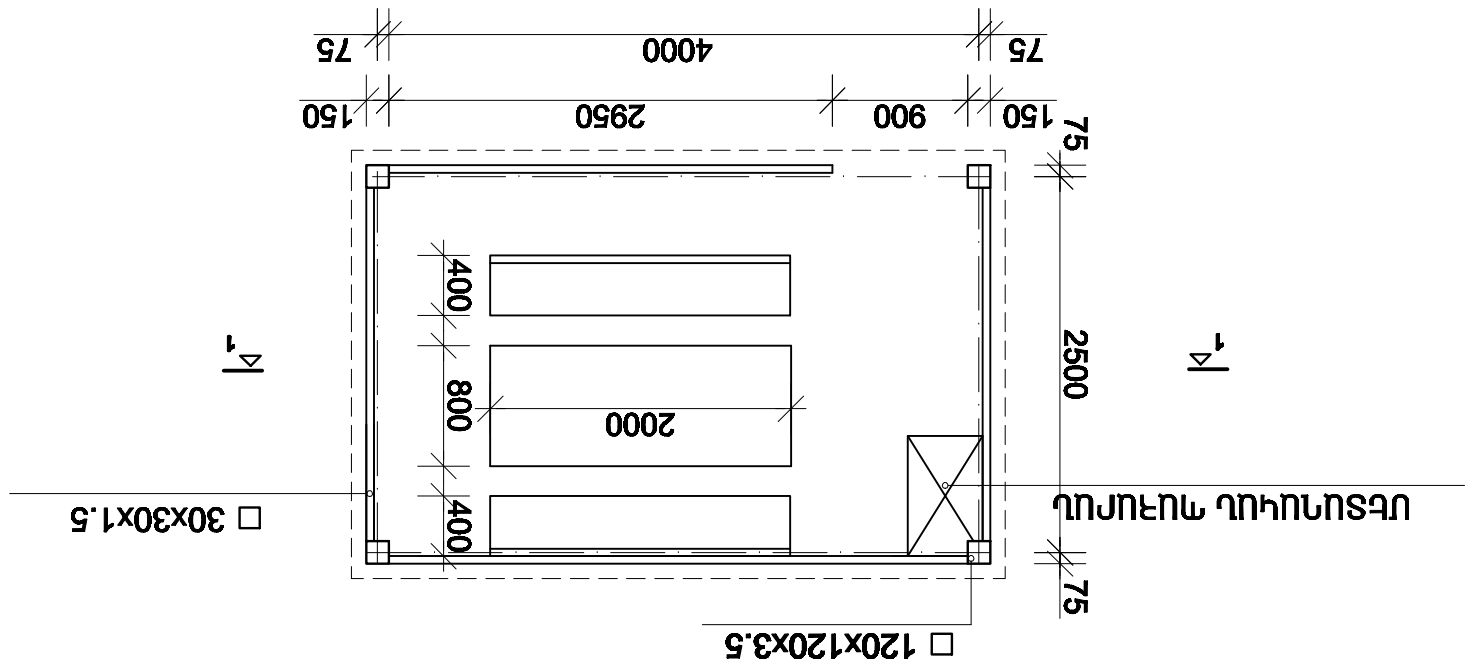

ԾՈԾԿԻ ՀԱՏԱԿԱԳԾ Մ 1:50

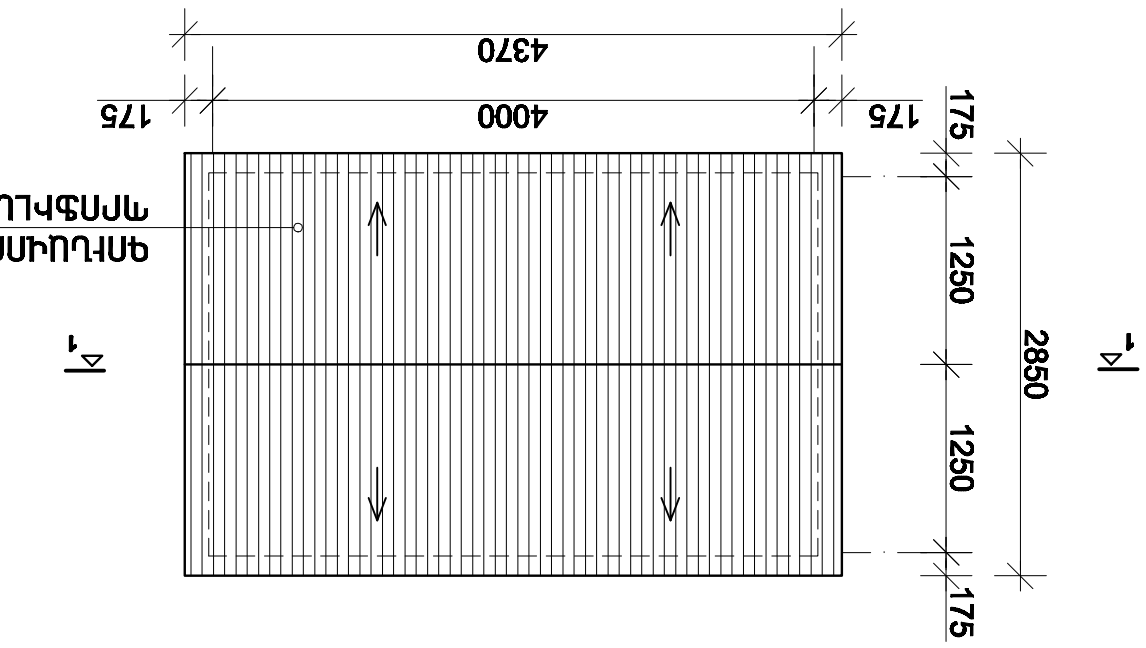

ԳՐՈՒՅՑԱՏՈՒՄՆԵՐ

ԵՐԵՍՆԱԿԱՆ ՊԱՏՈՒՀԱՆ (ՏՈՒՆԵՐ)	12.5 ք.մ	
ԳՈՒՄԱՅԻՆ ՑԻԿԼՈՆԱՅԻՆ ՊՐՈՖԻԼԱՅԻՆ ԼԱՐԵՐ	14.0 ք.մ	
□ 120x120x3.5	0.135 տն	
□ 80x80x2	0.11 տն	
□ 30x30x1.5 (ԿԱՀԱՄԱՍՏԸ)	0.03 տն	
□ 30x30x1.5 (ՊԱՅՐԱՖԱՍԵՆԵՐ)	0.07 տն	
ԲԵՏՈՆԵ ԲԵՐՈՒԱՐՈՒ (8x20սմ)	13.6 ք.մ	

ԵՐԵՍՆԱԿԱՆ ԾԱԼԱՅԻՆ ՍՅՈՒՆԱԿԱՆ ՄԱՍԵՐ (1 հատ)	200x40սմ	
ԵՐԵՍՆԱԿԱՆ ՍԵՂՄԱ ՍԵՂՄԱ (1 հատ)	200x80սմ	
ԵՐԵՍՆԱԿԱՆ ՊԱՏՈՒՀԱՆ ՊԱՅՄԱՆԱՎՈՐ (1 հատ)	50x80x90սմ	
ԳՐՈՒՅՑԱՏՈՒՄՆԵՐԻ ԸՆԴՀԱՆՈՒՐ ՔԱՆԱԿԸ		
2 ՇԵՐՏ ՅԱՐԿԱԼԵԼԻՈՒ		**35 ք.մ**

ՇԱՐԵ-6	Ն. ՊԱՊՈՅԱՆԸ	Նոյնությամբ 1-ին նիստերի 6 էջերի բոլոր տարրերի բովանդակությունը մեկնաբանվում է միայն նշված "ԱՇՆ-ՊՈՒՇԿԻՆ-1/64" գծագրային հատվածի համար: Սահմանված չափերը ստուգել տեղում:		
ԱՇՆ-ՊՈՒՇԿԻՆ	Ս. ԱՍՐՅԱՆԸ			
		ՊՈՒՇԿԻՆ ՀԱՏԱԿԱԳԾԵՐ	ՕՐԻՆ.	ԹՈՒՂԹ	ԹՈՒՂԹԻՐ
			ԱԼ	4	6
MIRORA architectural studio	«ՄԻՀՈՒՄ» ՍՊԸ	ԳՐՈՒՅՑԱՏՈՒՄՆԵՐ	ԱՐՏՈՒՄԱԿ Ի.16422	